1

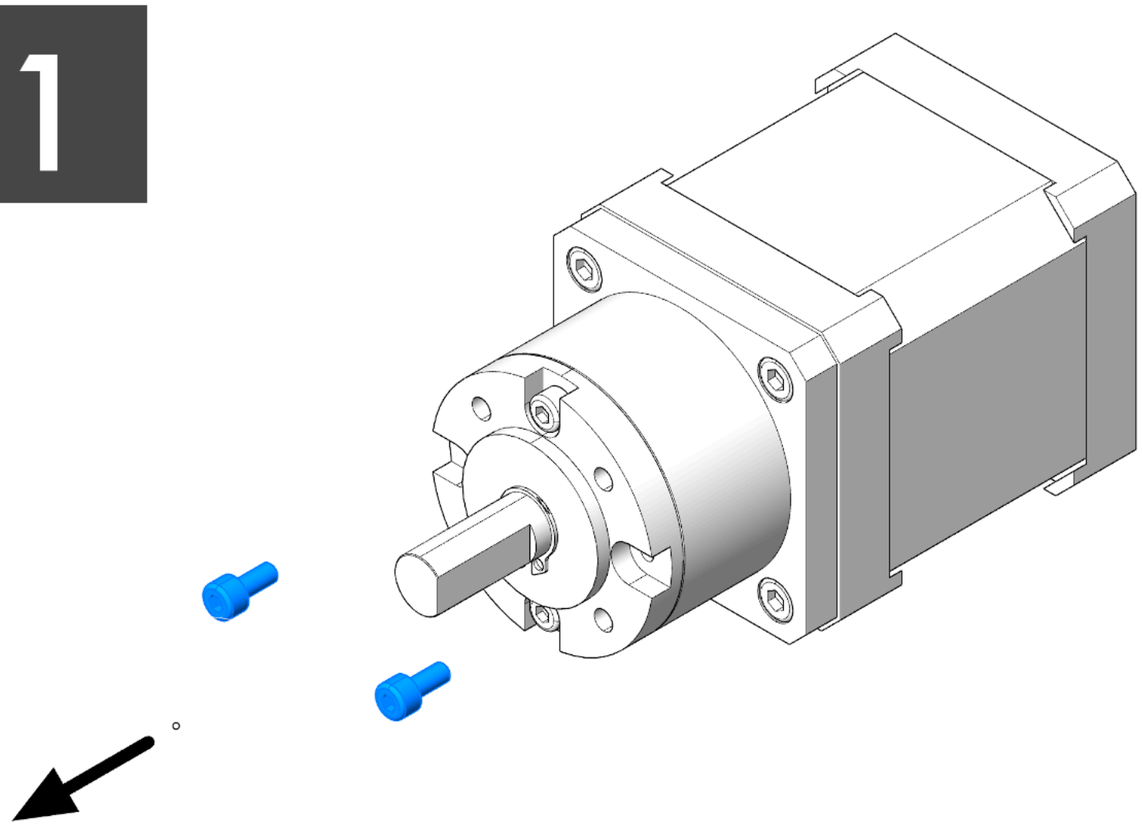

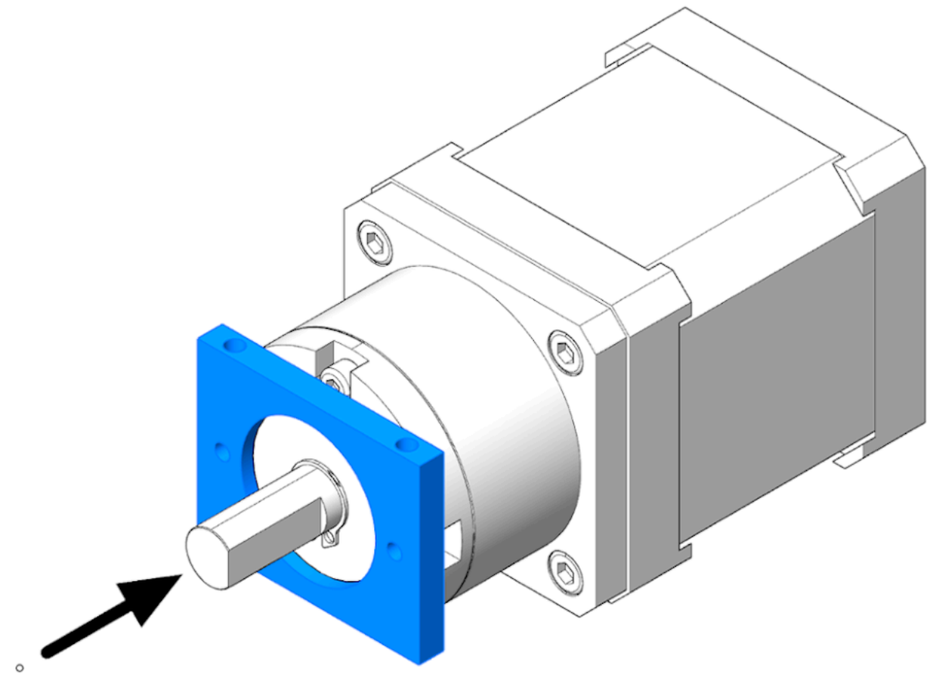

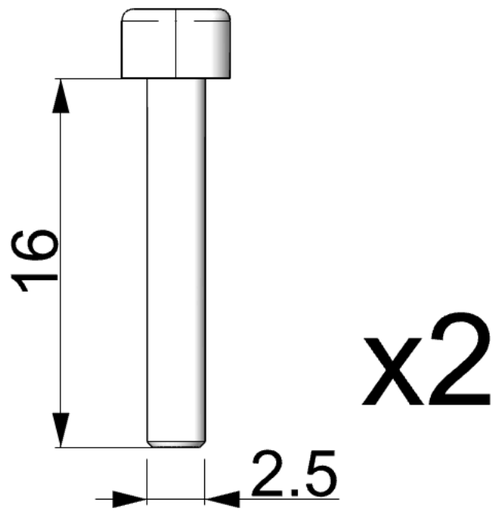

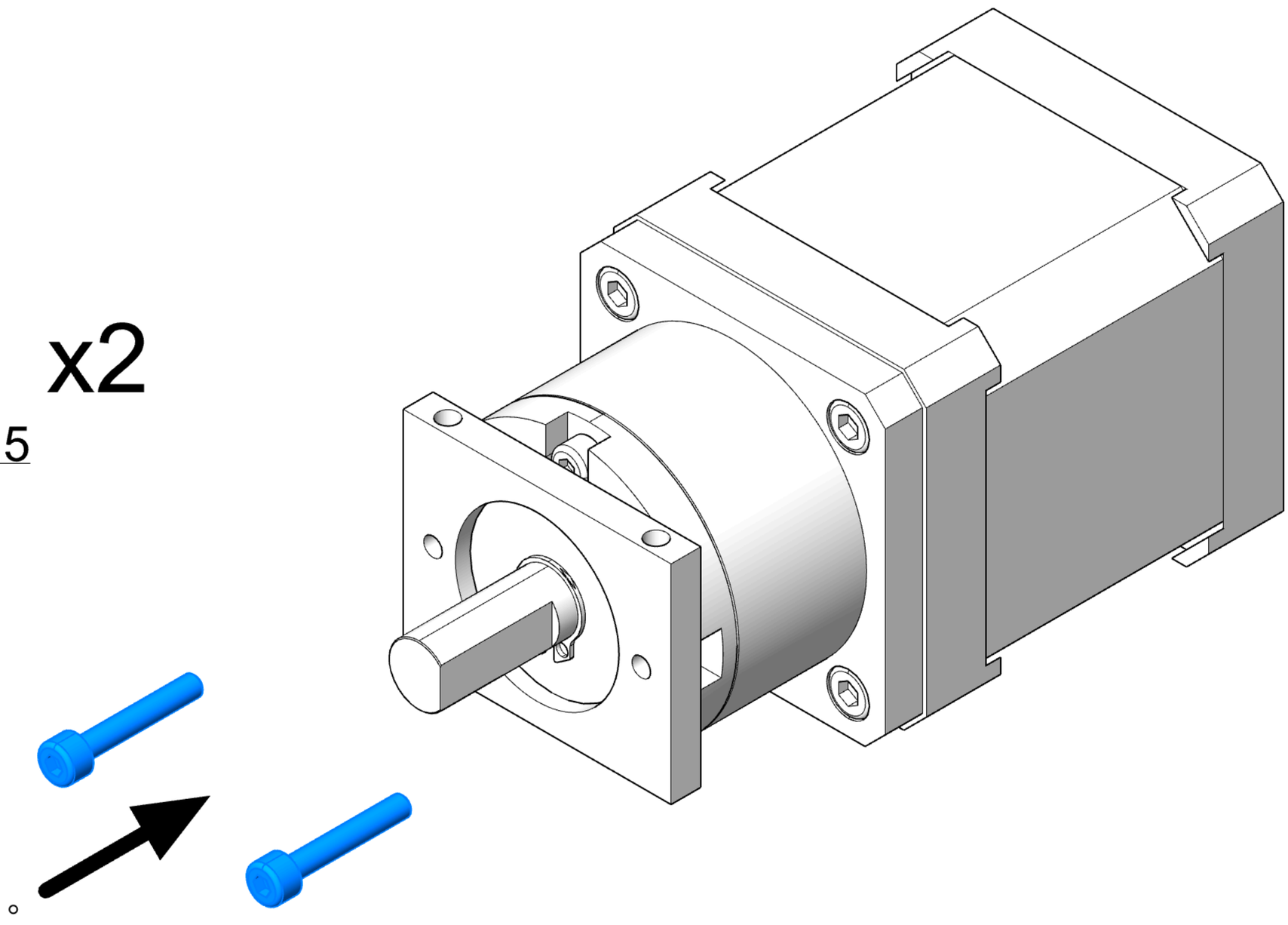

2

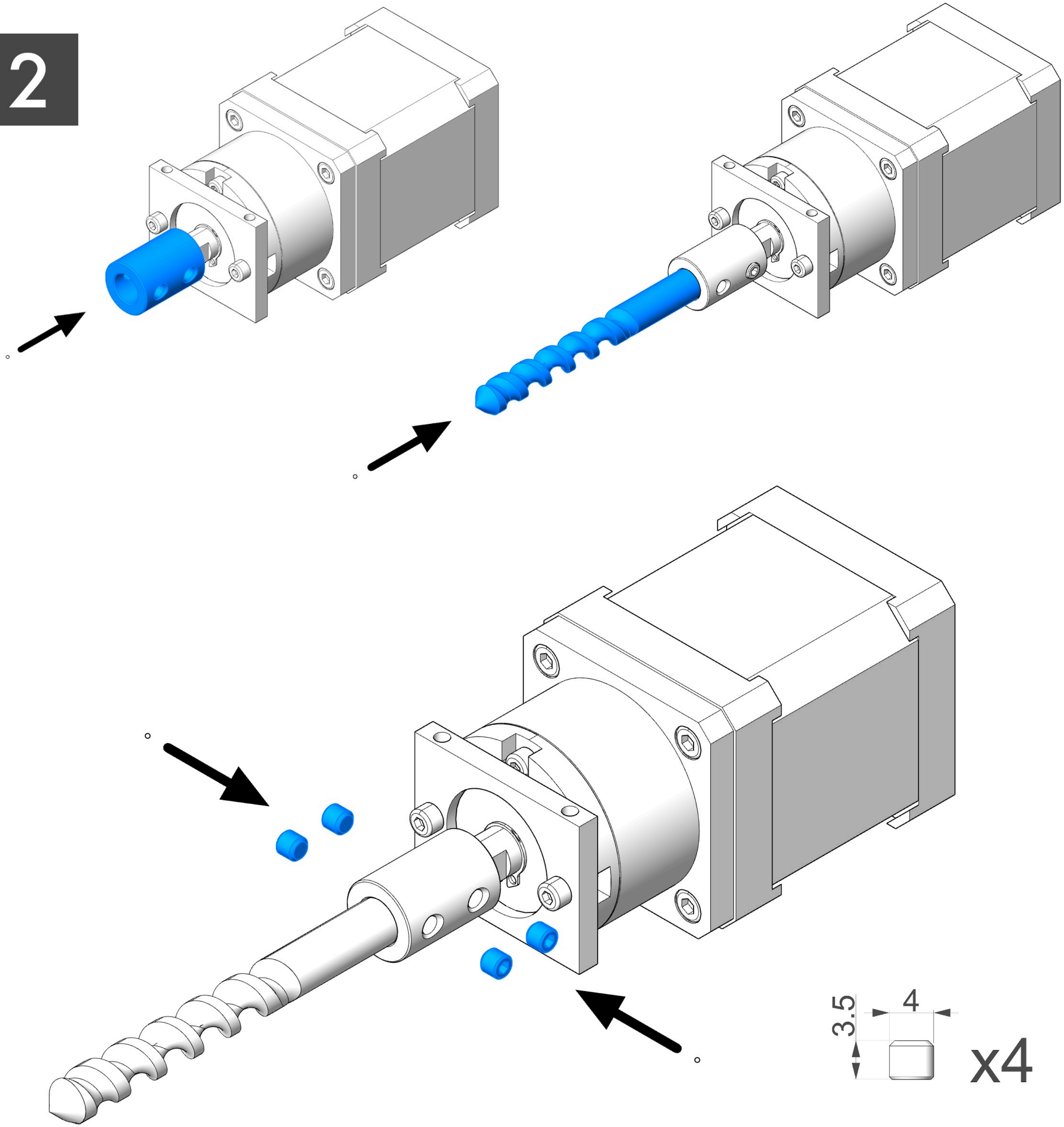

3

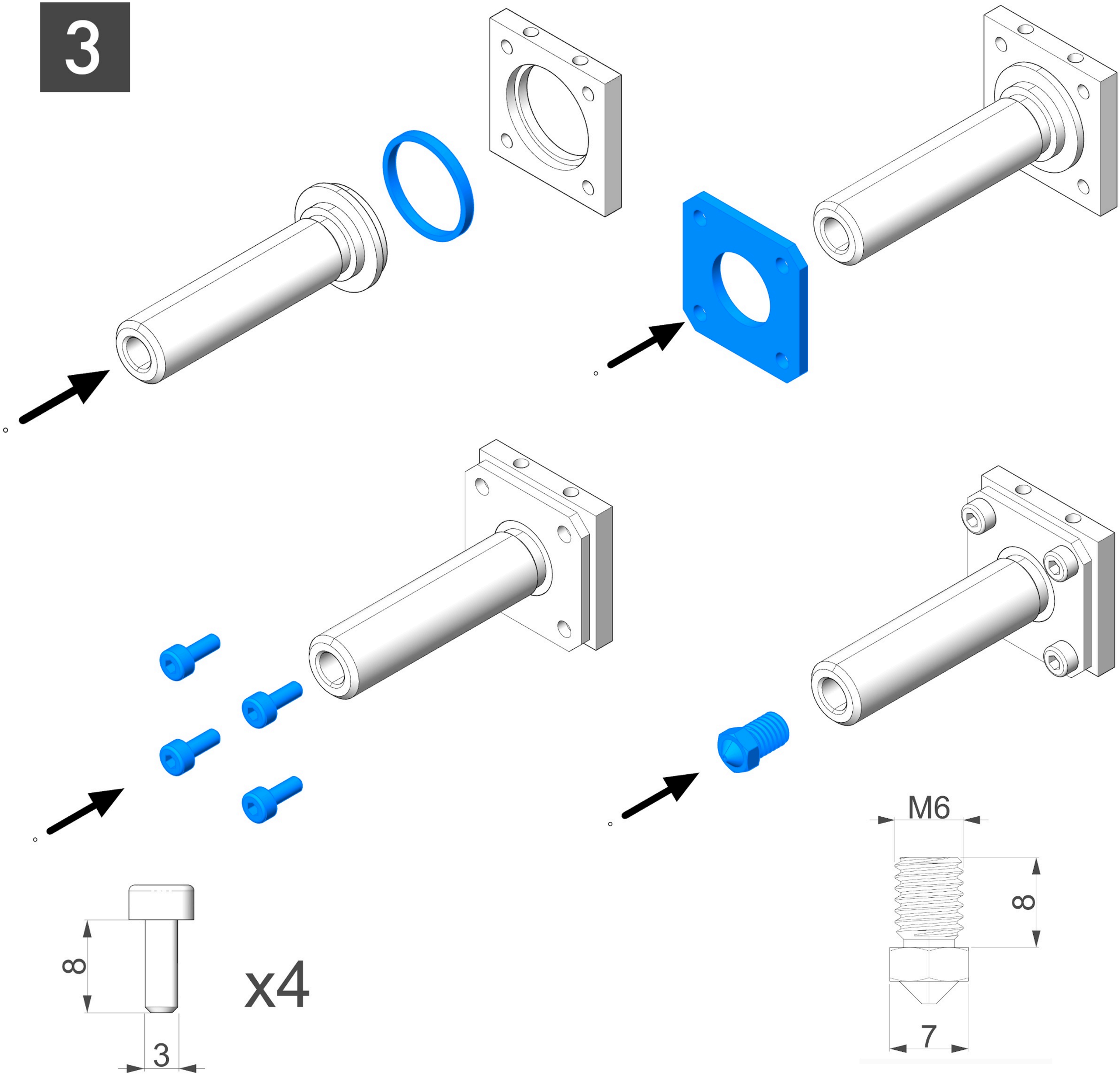

4

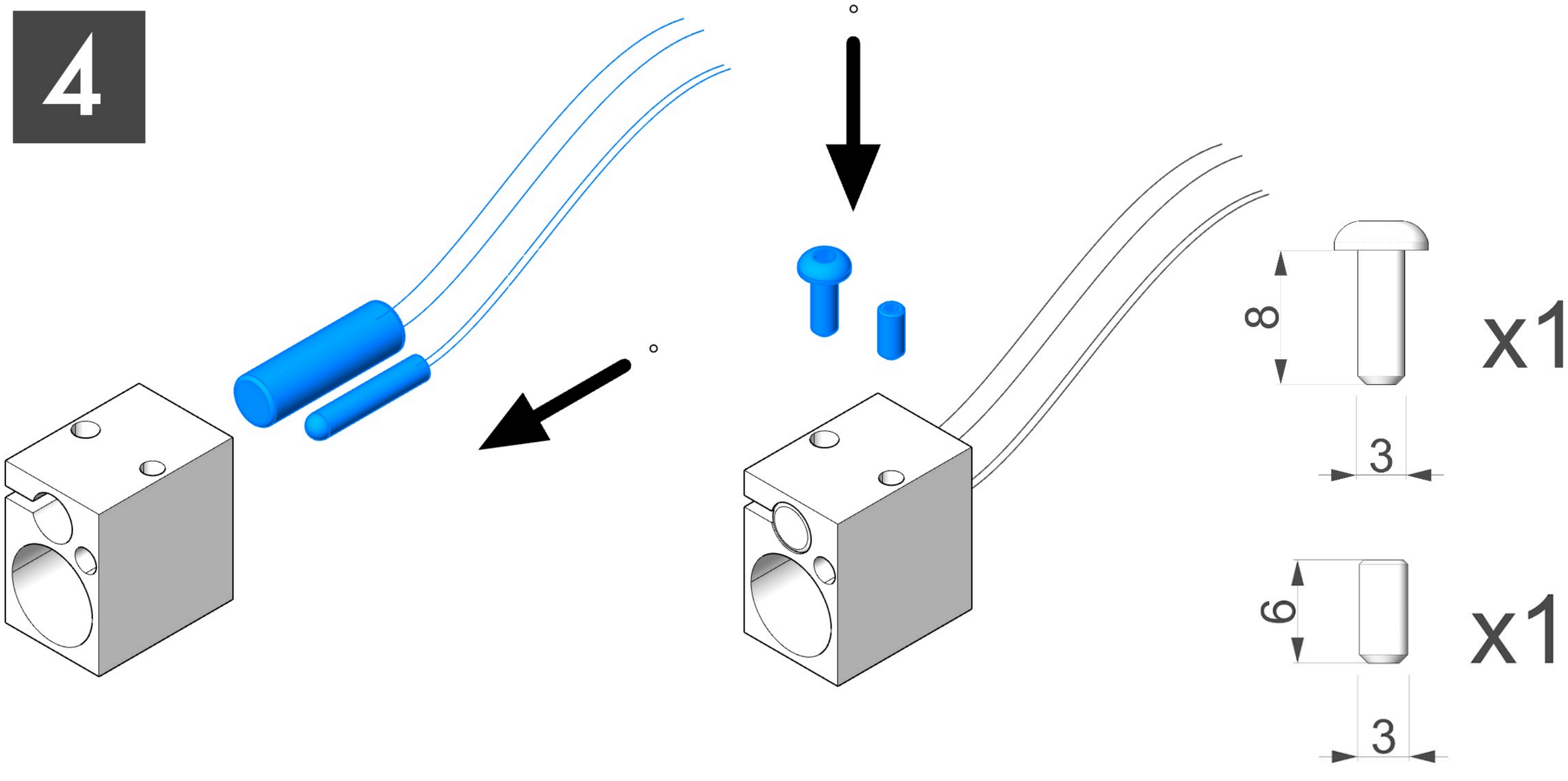

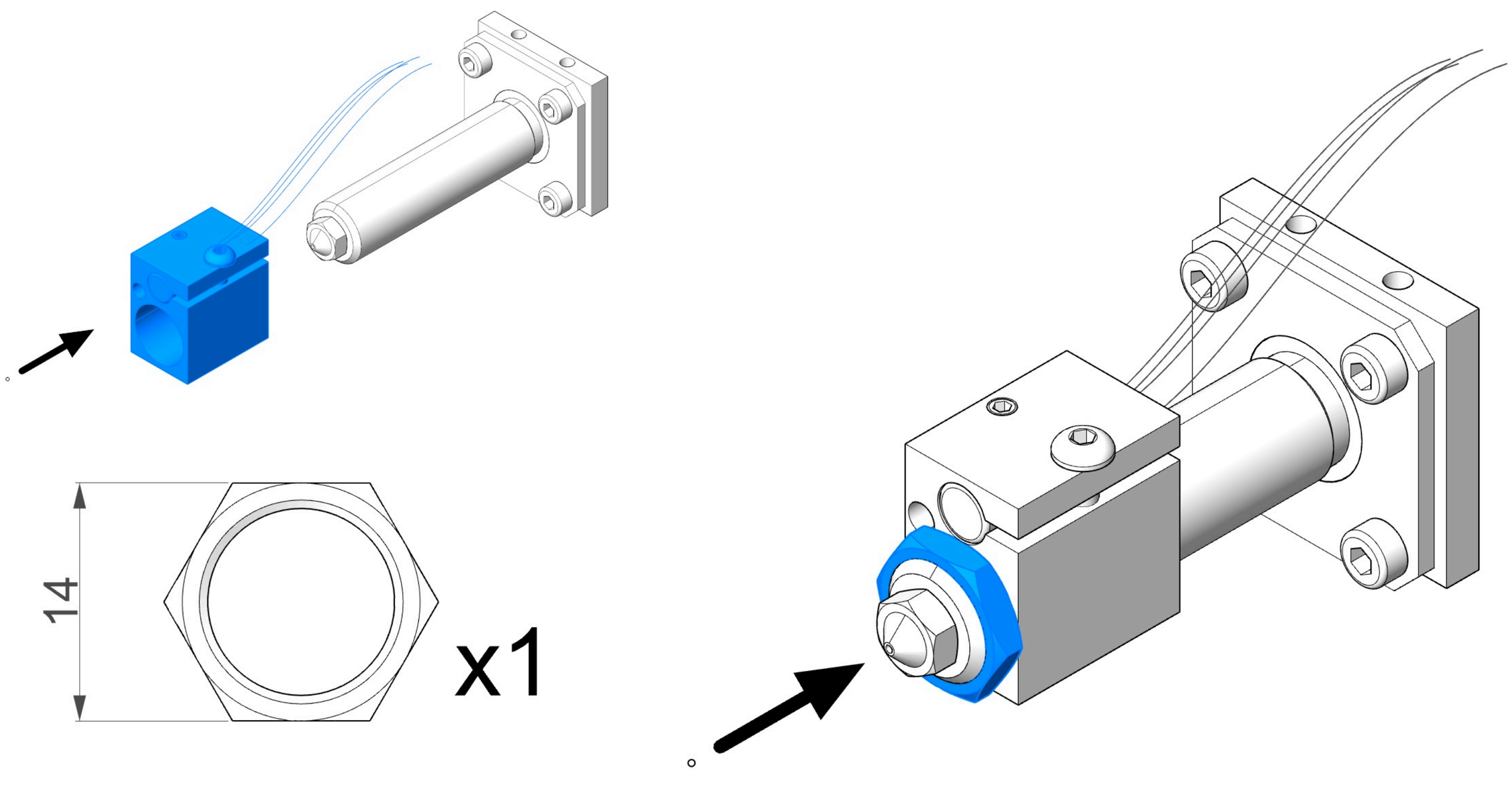

5

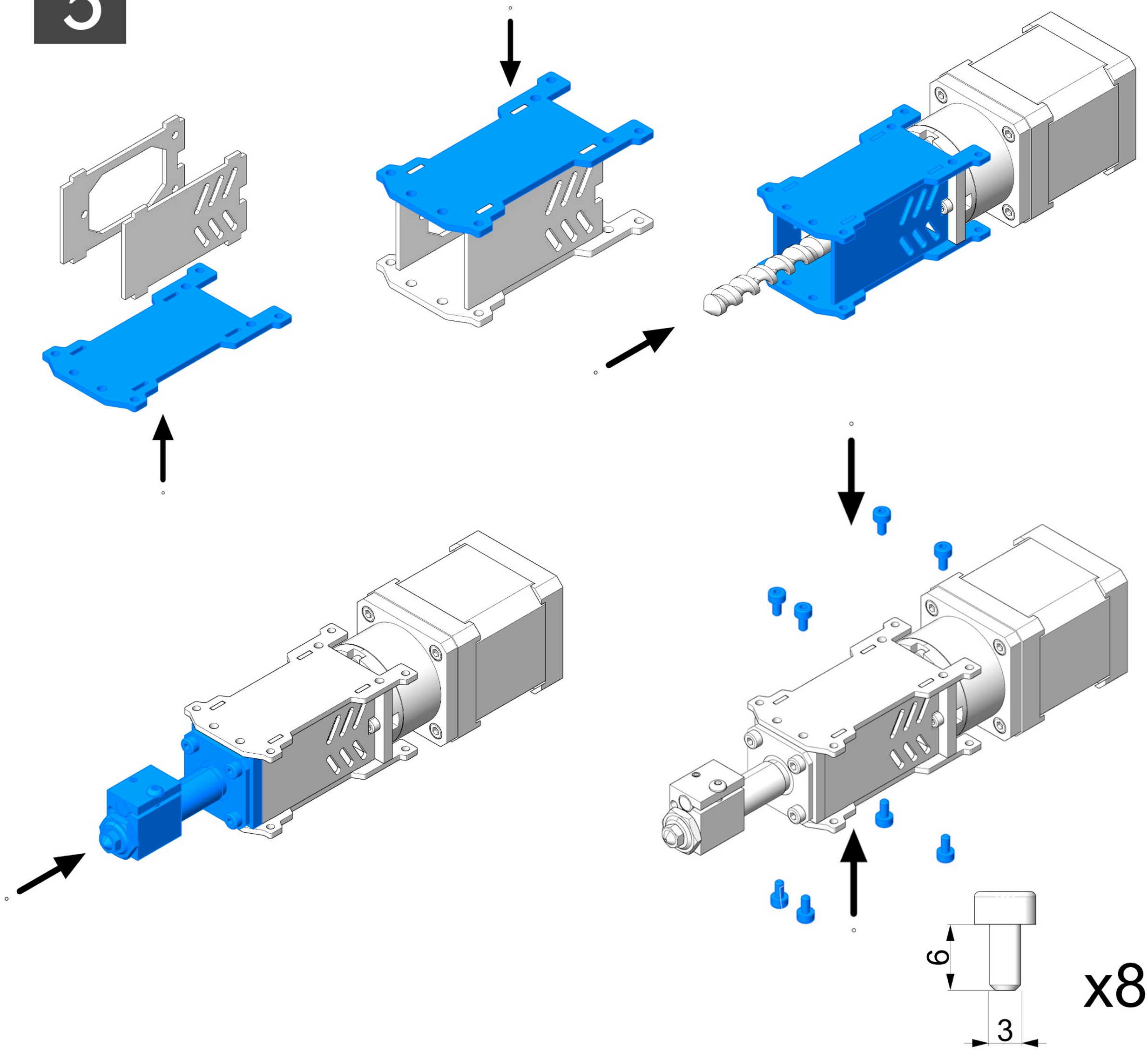

6

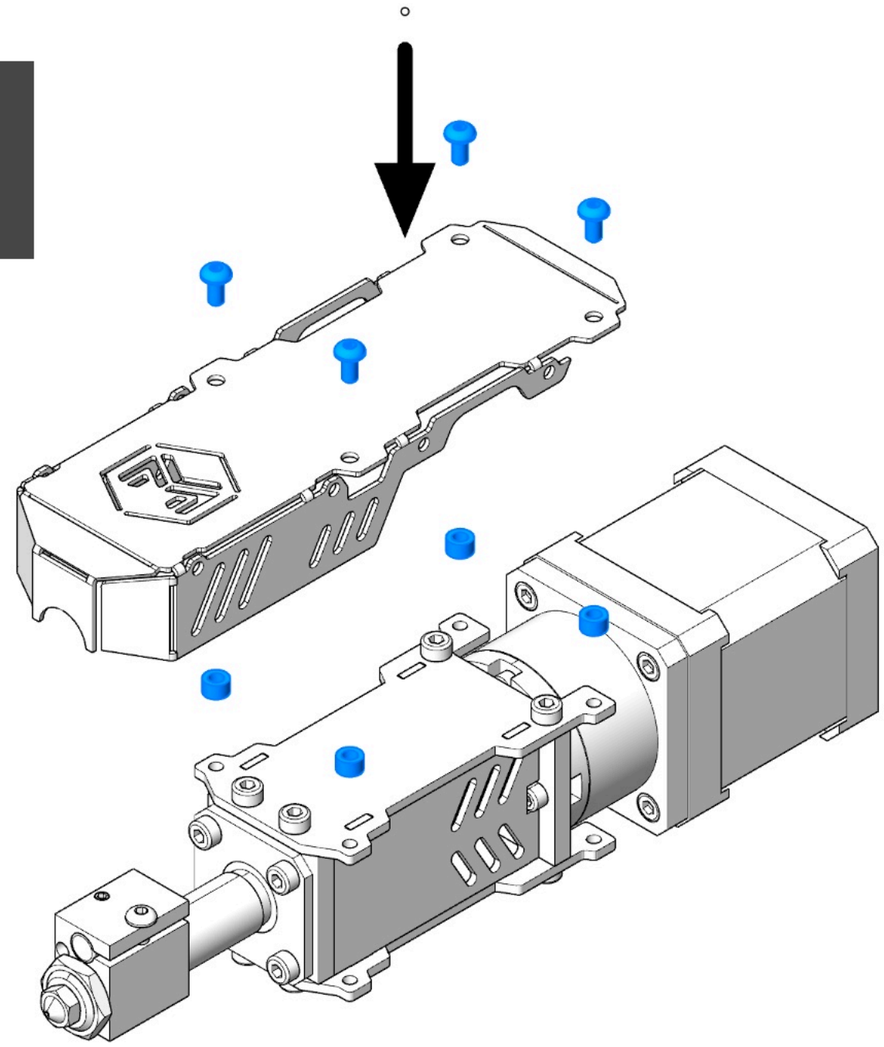

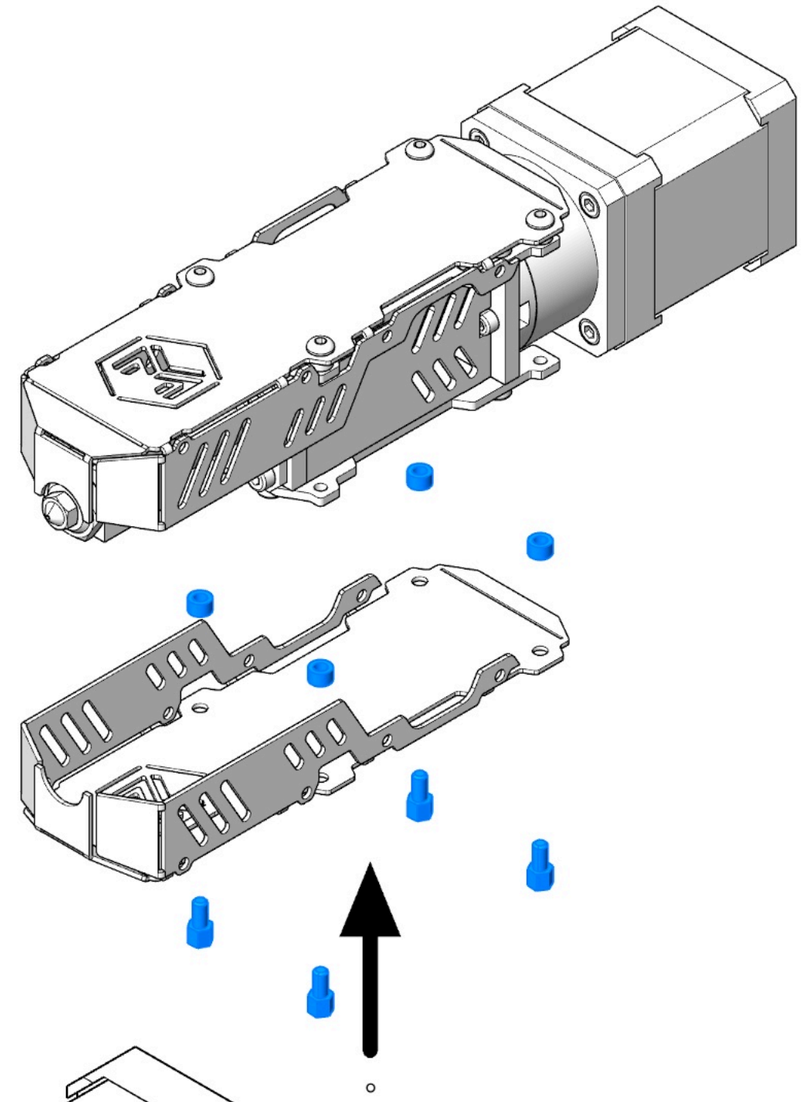

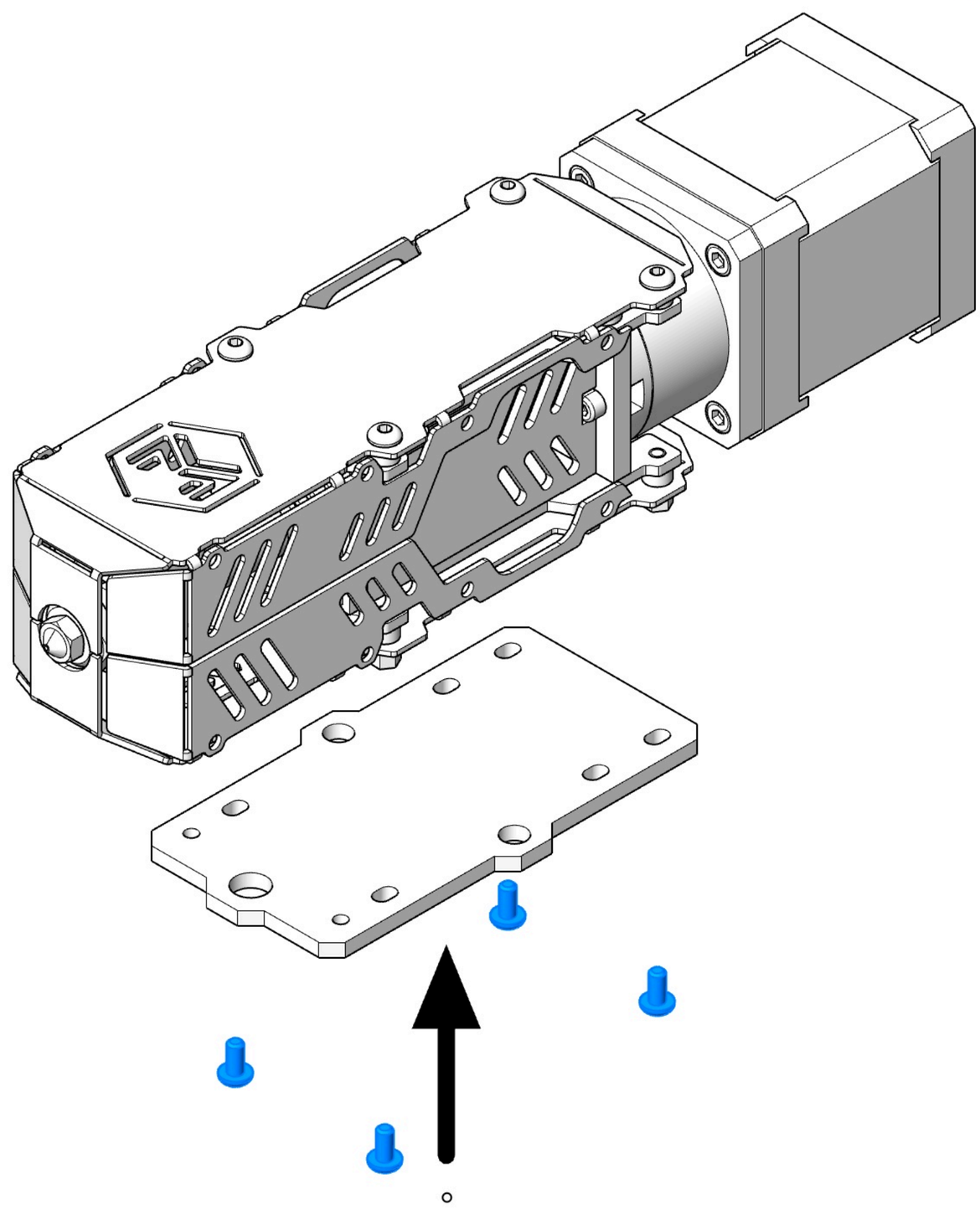

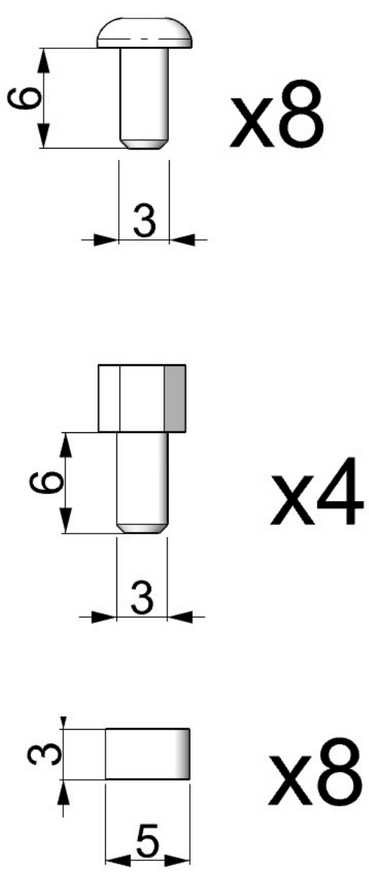
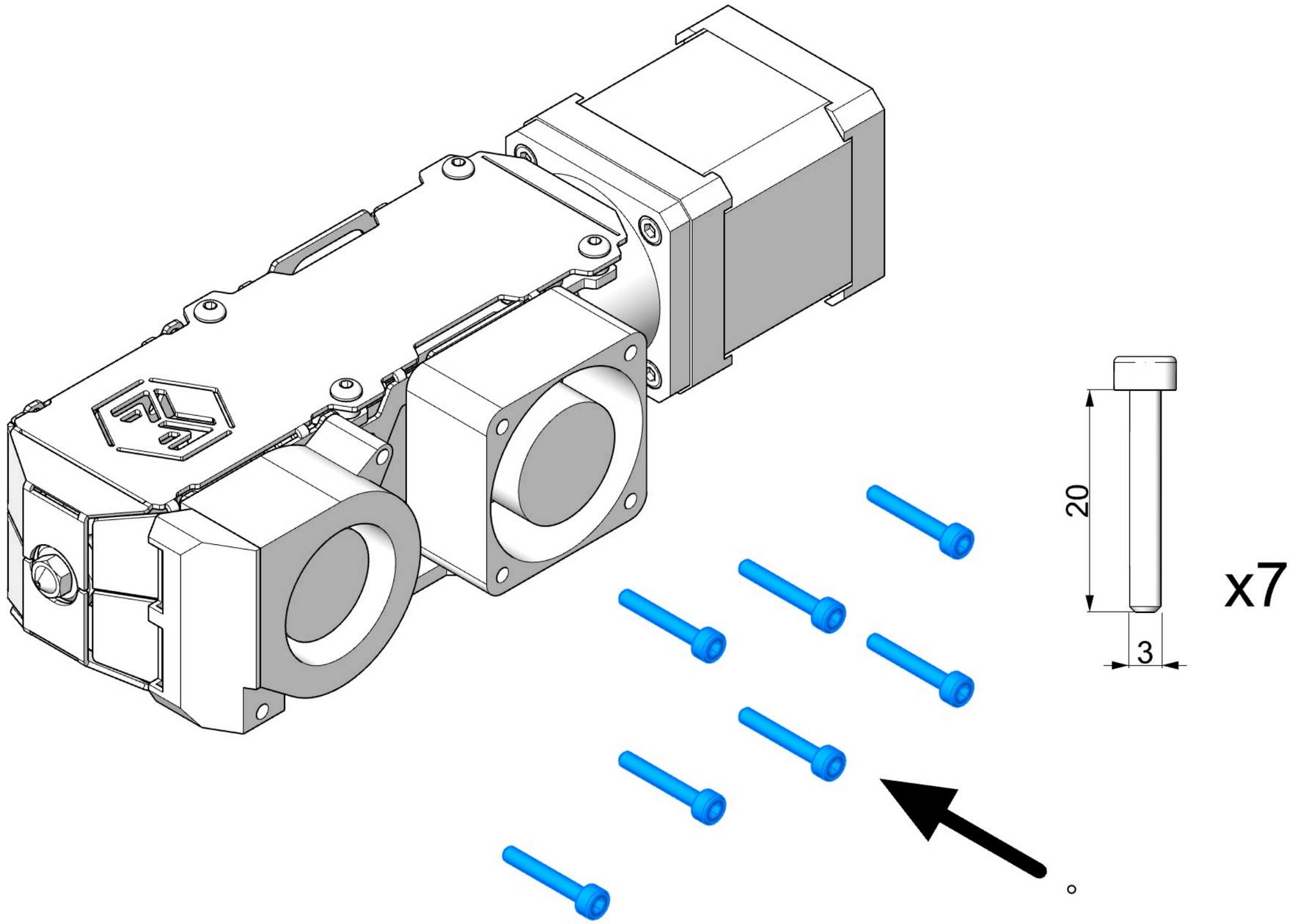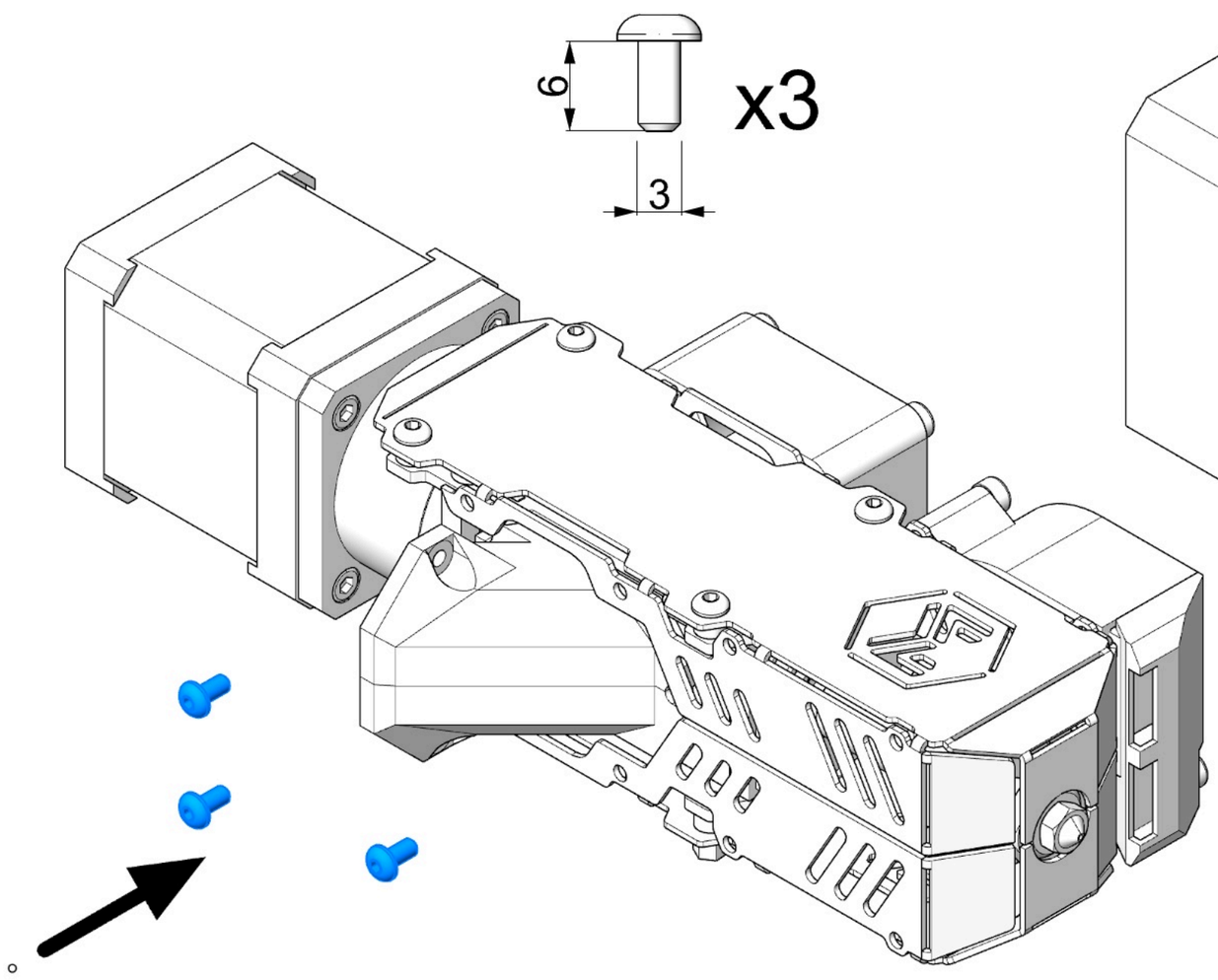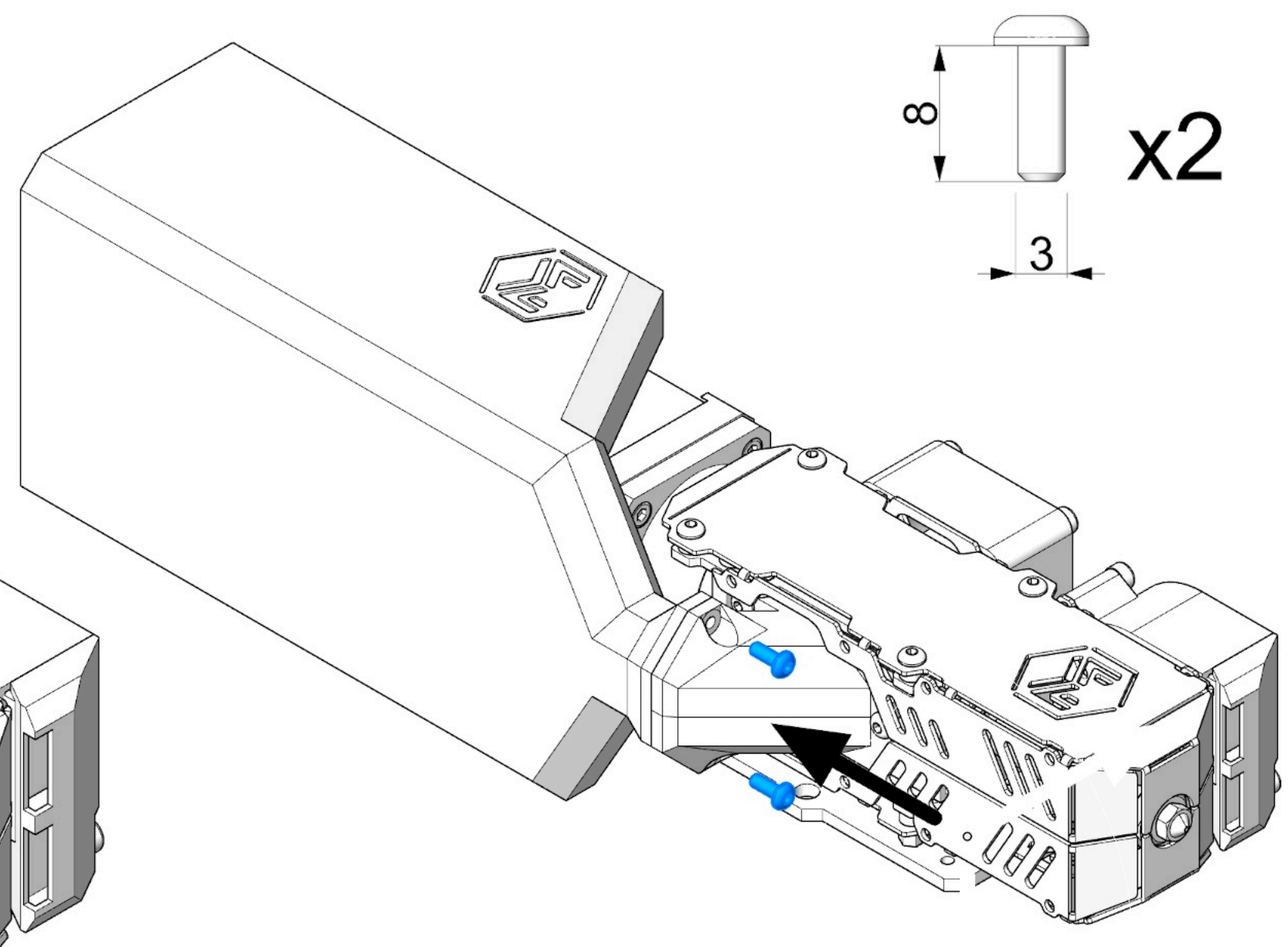
7